EHP 1236

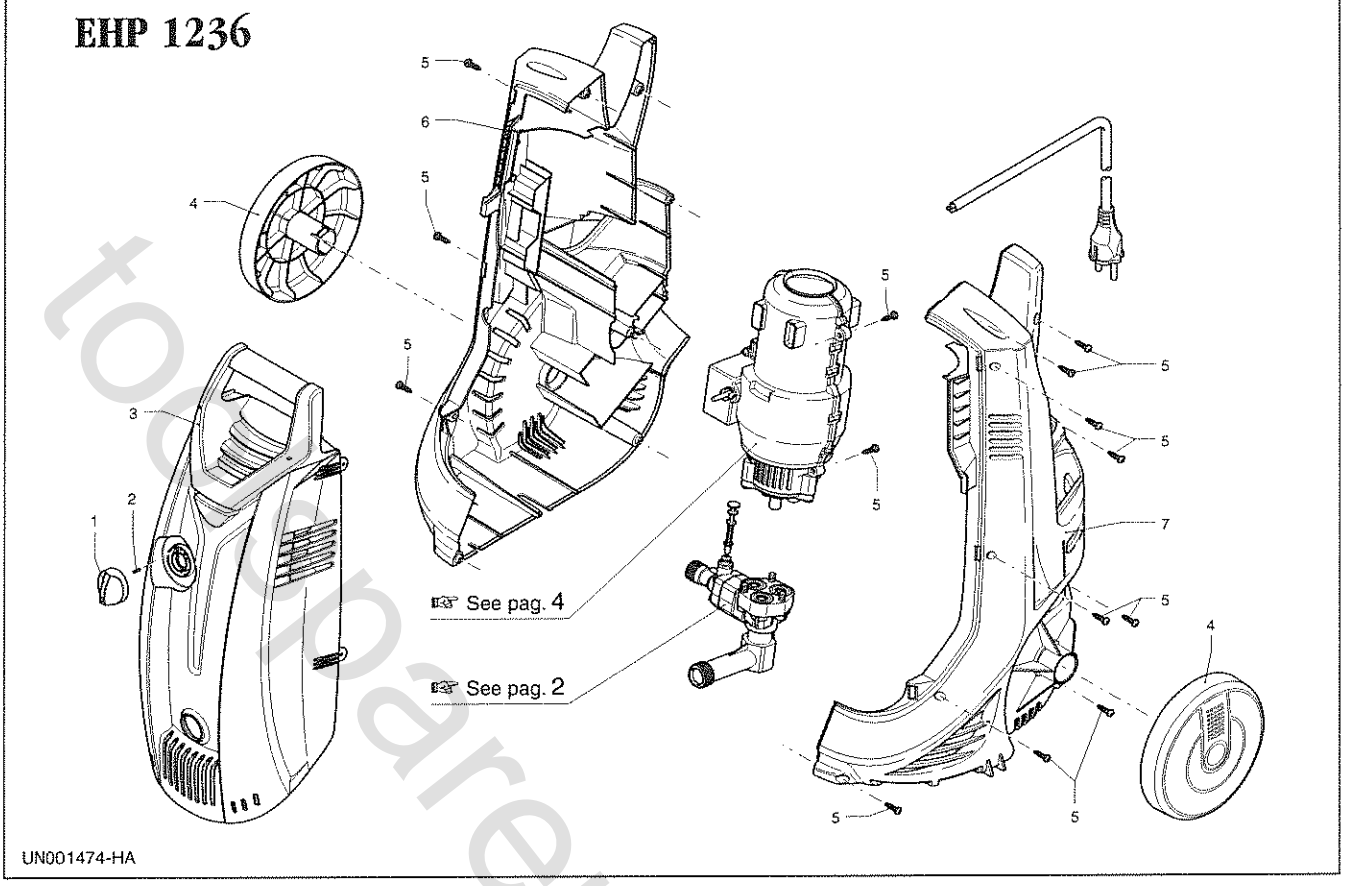

1

Pos.	Cod. Part n°	Denominazione	Description	Q.tà Q.ty	Note Vedi / See
1	2560380	Manopola interruttore	Switch knob	1	
2	2560490	Spina elastica	Pin	1	
3	2860142	Cofano anteriore rosso	Red ant. casing	1	
4	2440070	Ruota ø 160	Driven gear	2	
5	2100300	Vite autof. 5x16	Screw	16	
6	2860030	Carter sinistro	Left casing	1	
7	2860020	Carter destro	Right casing	1	

EHP 1236

Legenda

Cod. 12183

toolspareparts.com.au