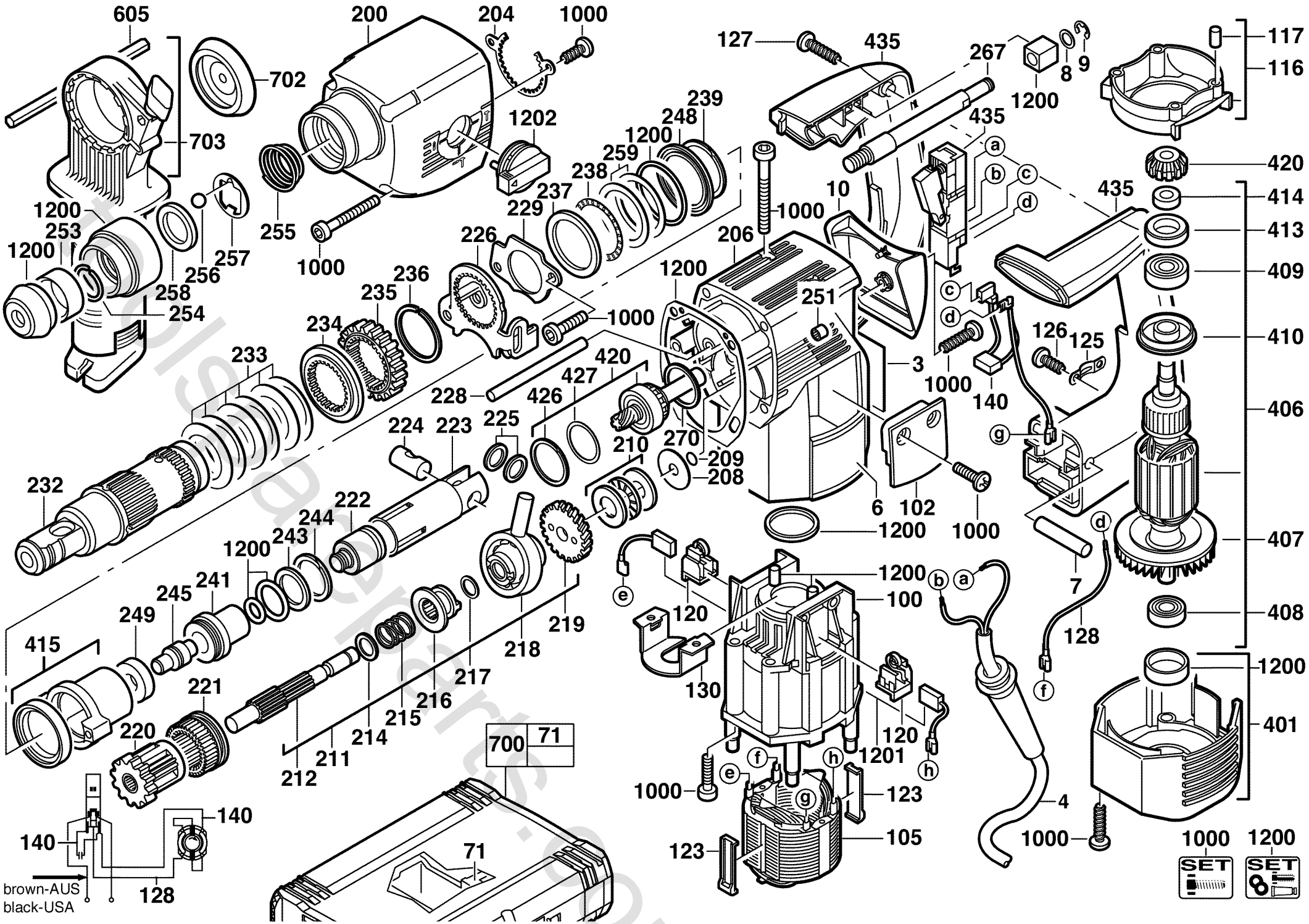
605
702
703
200
204
1000
1202
255
1000
1200
253
1200
258
256
257
254
239
248
1200
259
238
237
229
226
236
235
234
233
232
228
420
427
426
225
224
223
222
244
243
1200
241
245
249
415
221
220
212
211
214
215
216
217
218
219
210
270
209
208
1200
206
1000
251
10
3
6
102
1000
1200
127
435
267
8
9
1200
435
a
b
c
d
c
d
1000
140
126
125
g
117
116
420
414
413
409
410
406
407
408
1200
401
7
d
128
f
1200
100
b
a
e
120
130
120
1201
h
h
f
e
g
1000
123
123
105
4
1000
1000
1200
SET
SET
700
71
71
140
140
128
brown-AUS
black-USA